SHIMANO

’17 ソアレCI4+ 500S

S A-RB

商品コード 5ーSF09 A005

本体価格（税別） 34,200円

短縮コード **03715**

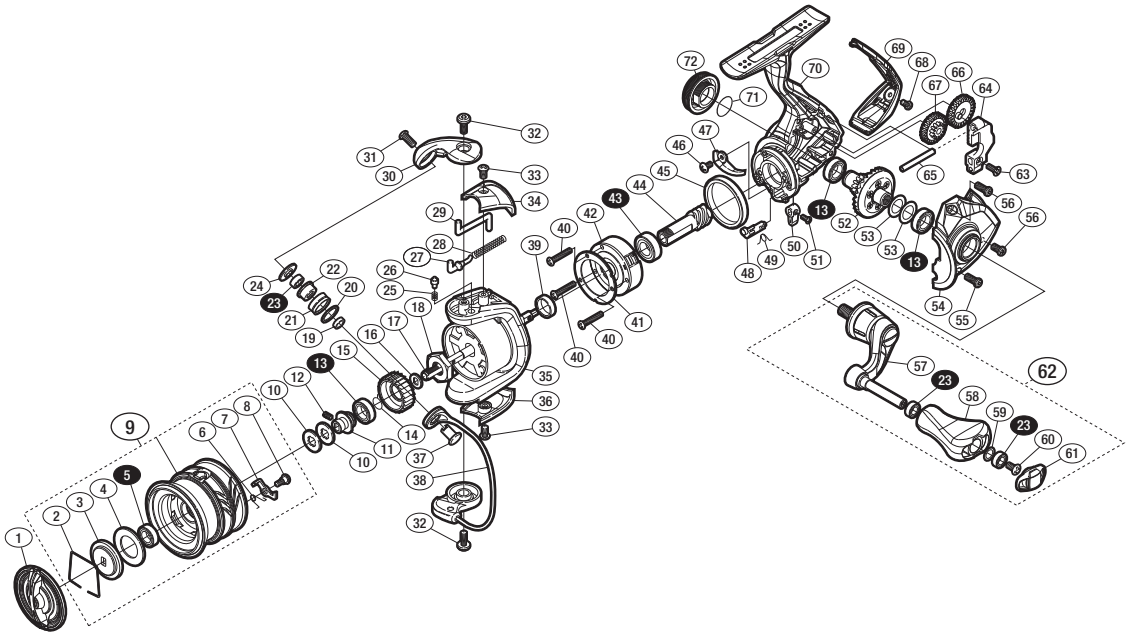

※白ヌキ番号はベアリングを示します。

調整座金類に関しましては、必ずしも分解図中の表現と一致しない場合がございますので、
ご了承ください。（商品により使用している場合とそうでない場合がございます。）

部品番号	部品名	本体価格（税別）
1	ドラグノブ組	1,500
2	抜ケ止メバネ	100
3	小判座金	100
4	ドラグ座金	100
5	ボールベアリング（6×10×3 SARB）	1,200
6	スプールピンバネ	100
7	スプールピン	100
8	固定ボルト	100
9	スプール組	5,000
10	スプール座金	50
11	スプール軸ベアリングガイド	300
12	セットスクリュー（M2×5）	100
13	ボールベアリング（7×11×3 SARB）	1,200
14	ラチェットバネ	100
15	ドラグ音出シラチェット	200
16	スプール受ケ	100
17	メインシャフト	500
18	ローターナット	300
19	ラインローラーベアリングカラー	200
20	ラインローラースペーサー	100
21	ラインローラー	500
22	ラインローラーブッシュ	50
23	ボールベアリング（4X7X2.5 SARB）	1,200
24	ラインローラー座金	200
25	音出シバネ	100
26	音出シピン	100

部品番号	部品名	本体価格（税別）
27	アームバネガイド（A）カラー	50
28	アームカムバネ	100
29	内ゲリレバー	300
30	アームカム	500
31	固定ボルト	100
32	固定ボルト	100
33	固定ボルト	100
34	アームカムバネカバー	200
35	ローター	2,500
36	ベール取付ケカバー	800
37	アーム固定軸	500
38	ベール組	3,000
39	ローターカラー	200
40	固定ボルト	50
41	ローラークラッチカバー板	100
42	ローラークラッチ組	1,000
43	ボールベアリング（7X13X4 SARB）	1,200
44	ピニオンギア	1,100
45	フリクションリング	300
46	固定ボルト	50
47	内ゲリ当タリ	100
48	ストッパーカム	100
49	クリックバネ	50
50	ストッパーレバー	100
51	固定ボルト	100
52	ドライブギア組	2,000

部品番号	部品名	本体価格（税別）
53	座金	50
54	フタ	1,000
55	固定ボルト	100
56	固定ボルト	100
57	ハンドルシャフト組	5,000
58	ハンドルノブ組	1,000
59	座金	50
60	固定ボルト	50
61	ハンドルキャップ	300
62	ハンドル組	7,000
63	固定ボルト	50
64	摺動子	700
65	摺動子ガイド	100
66	摺動子ギア	100
67	中間ギア	200
68	固定ボルト	100
69	ボディガード	1,000
70	ボディ組	2,000
71	Oリング	100
72	ハンドルスクリューキャップ組	1,000
*F01	リール袋 （付属品）	300
PUNT	取扱説明書分解図セット （付属品）	200
ITOS	スプール糸止メシール （付属品）	100