SHIMANO

'10 オシア カルカッタ コンクエスト タイプJ 200タイプJ-HG S A-RB

商品コード 5ーRH66 0200

本体価格（税別） 49,900円

短縮コード **02601**

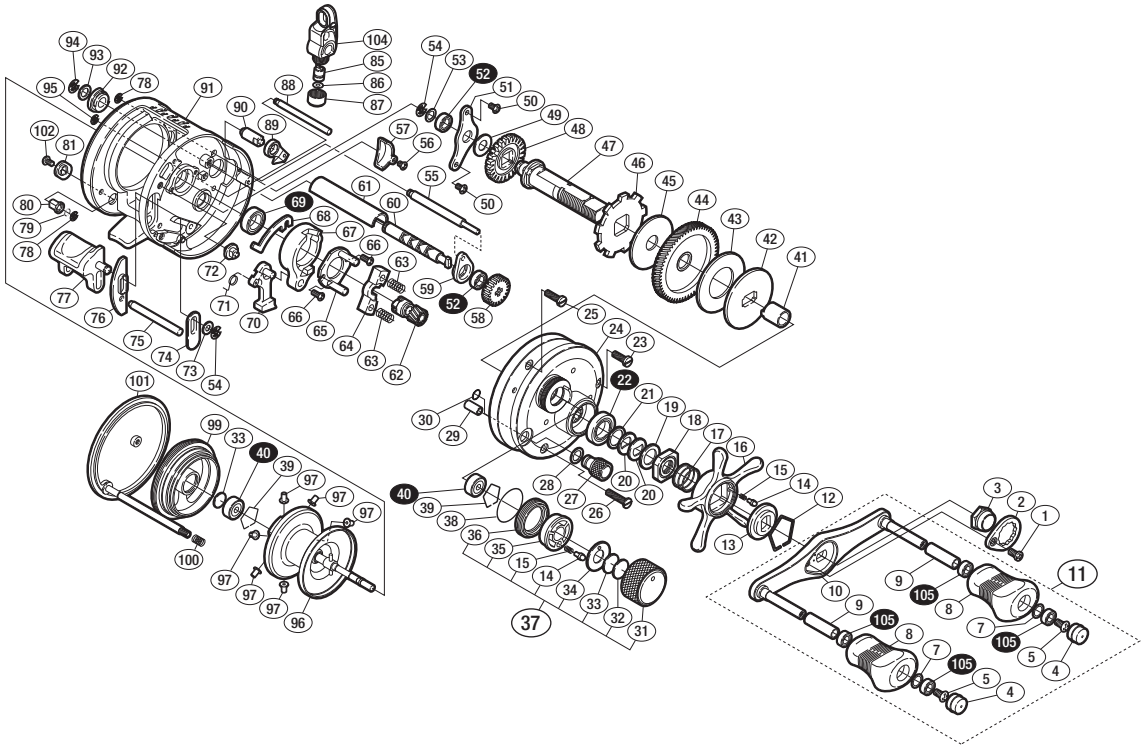

※白ヌキ番号はベアリングを示します。

調整座金類に関しましては、必ずしも分解図中の表現と一致しない場合がございますので、
ご了承下さい。（商品により使用している場合とそうでない場合がございます。）

部品番号	部品名	本体価格（税別）
1	固定ボルト	200
2	リテーナー	300
3	ハンドル固定ナット	200
4	ハンドルキャップ	200
5	固定ボルト	50
7	座金	50
8	ハンドルノブ	1,000
9	ノブ固定軸パイプ	300
10	ハンドル	2,500
11	ハンドル組	6,000
12	スタードラグ音出シ板抜ケ止メ	100
13	スタードラグ音出シ板	100
14	音出シピン	100
15	音出シバネ	100
16	スタードラグ	1,500
17	スタードラグバネ	200
18	スタードラグ固定ナット	200
19	スタードラグスペーサー	100
20	ドライブギア座金	100
21	スタードラグベアリング座金	50
22	スタードラグベアリング	1,200
23	固定ボルト	200
24	本体A組	7,000
25	固定ボルト	200
26	固定ボルト	300
27	本体Bシャフトツマミ	300
28	座金	50
29	固定ボルトカラー	50
30	Oリング	50
31	メカニカルブレーキノブ	800
32	メカニカルブレーキ座金	50
33	スプール軸当タリB	50
34	メカニカルブレーキノブ音出シ板	200
35	メカニカルブレーキノブ音出シピンホルダー	200
36	メカニカルブレーキノブ音出シ止メ輪	200

部品番号	部品名	本体価格（税別）
37	メカニカルブレーキノブ組	1,900
38	Oリング（S-16）	100
39	ベアリング抜ケ止メ	50
40	ボールベアリング（3×10×4 SARB）	1,200
41	ローラークラッチインナーチューブ	500
42	スタードラグ板	200
43	スタードラグ座金	300
44	ドライブギア	2,000
45	スタードラグ座金	300
46	ストッパーギア	500
47	ドライブギア軸	1,000
48	ウォームシャフトギア	300
49	座金	50
50	固定ボルト	50
51	ドライブギア軸固定板	100
52	ボールベアリング（5×8×2.5 RSARB）	1,200
53	座金	50
54	E形止メ輪 2.5	50
55	レベルワインドガイド	200
56	固定ボルト	50
57	ウォームシャフトギアカバー	300
58	ウォームシャフトギア	100
59	ウォームシャフト受ケ（A）	100
60	ウォームシャフト	500
61	レベルワインドパイプ	500
62	ピニオンギア	1,500
63	クラッチヨークバネ	50
64	クラッチヨーク	100
65	クラッチカム押サエ板	300
66	固定ボルト	50
67	クラッチカム	200
68	クラッチプレート	200
69	ボールベアリング（8×12×3.5 RSARB）	1,200
70	クラッチツメ	200
71	クラッチツメバネ	50

部品番号	部品名	本体価格（税別）
72	本体A位置決メピン	200
73	座金	50
74	クラッチレバー受ケ（A）	100
75	クラッチレバーガイド	200
76	クラッチレバー受ケ（B）	100
77	クラッチレバー	500
78	E形止メ輪 2	50
79	固定ボルト抜ケ止メ	50
80	ダンパーブッシュ（A）	200
81	本体Bシャフトガイド	100
85	ウォームシャフトピン	200
86	座金	50
87	レベルワインド受ケ	200
88	ラインガード	200
89	ストッパーツメ組	200
90	ストッパー固定軸	200
91	フレーム	10,000
92	ウォームシャフト受ケ（B）	100
93	座金	50
94	E形止メ輪 4	50
95	E形止メ輪 1.5	50
96	スプール組	7,000
97	ブレーキカラー（クリア）	100
99	フレームB受ケ組	1,500
100	ダンパーバネ	100
101	本体B	4,000
102	固定ボルト	50
104	レベルワインド組	3,000
105	ボールベアリング（4×7×2.5 SARB）	1,200
*F01	リール袋 （付属品）	800
TRST	取扱説明書 （付属品）	100
BNKI	分解図 （付属品）	100
OIL1	バンタムオイル （付属品）	300